T33A

路灯系列

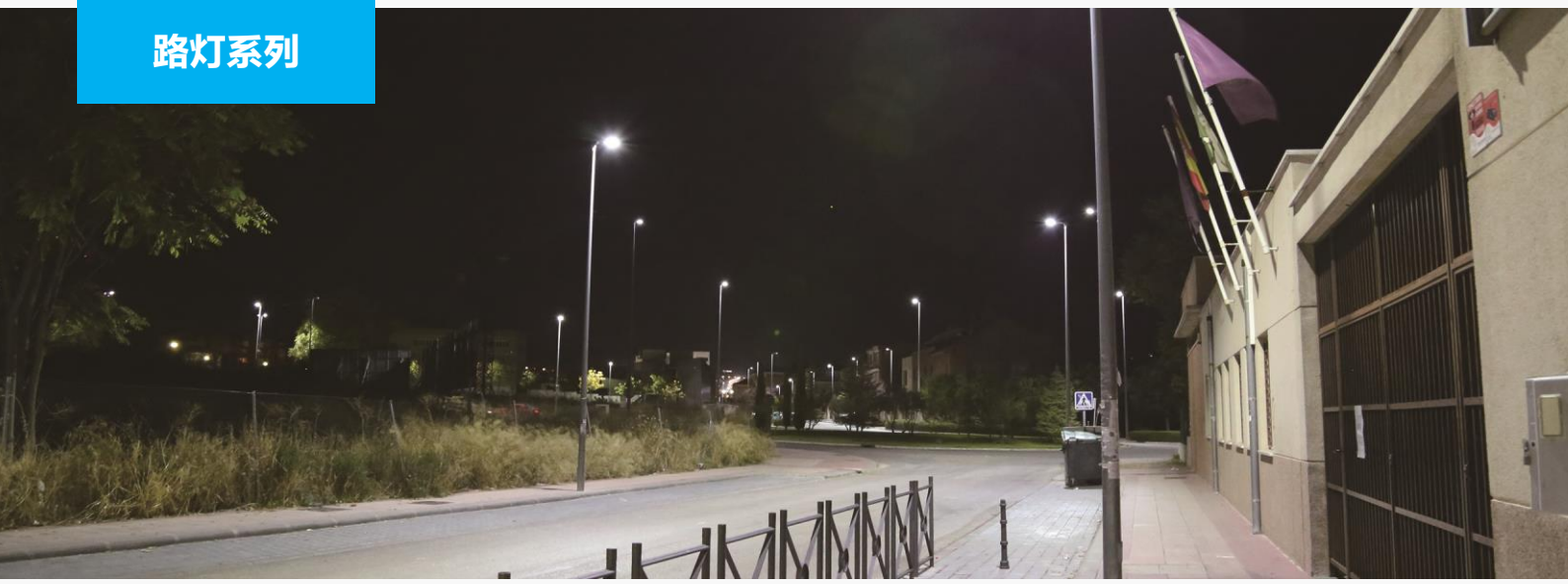

珠光灰　黑　色

白　色　蓝　色

产品特性

- 全结构散热技术，高效散热性能
- 全金属结构，独立的电气腔与光源腔设计，配置呼吸器
- 双耦合 IP68 防护，超高防水防尘等级
- 人类功效学配光，均匀道路照明
- 专业的工业设计和光学设计，打造高档优雅的光学环境

电气参数

输入电压：	100Vac~277Vac，50/60Hz
电源效率[1]：	88%
功率因数：	0.95
防雷等级：	≥10KV（共模）
工作环境：	-40℃~+50℃，10%~90%RH
储存环境：	-40℃~+50℃，10%~90%RH
显色指数：	Ra≥70
色温范围：	3000K　4000K　5000K　5700K
主要材质：	主体为压铸铝 ADC12
光源防护等级：	IP68
电气腔防护等级：	IP66
冲击防护等级：	IK08

注解：

[1] 电源效率为典型值，实际电源效率应以实测为准。

典型应用

- 道路照明(居民小区、天桥和街道等)
- 区域照明(市政广场、商业区和停车场等)

产品信息

产品编码

范例：T33A-N1-60-BA-24-2210-7040-CM-MO-WH

型号	模组数量	功率	灯珠封装	线材	颗粒数
T33A	N1:1PCS	40: 40W 50: 50W 60: 60W	B：5050 封装 C：3030 封装	A:CCC+VDE C:PSE H:UL X:其他	24PCS 63PCS

透镜类型		显指色温	颗粒品牌	电源品牌	外观颜色
1396（双等） 2213（等亮度） 2397（大杆距）	2210（等亮度） 2219（大杆距）	7030：Ra≥70，3000K 色温 7040：Ra≥70，4000K 色温 7050：Ra≥70，5000K 色温 7057：Ra≥70，5700K 色温	LU:Lumileds SN:Sanan CM:国际大厂定制 XX:其它品牌	IN:Inventronics MO:Moso XX:其它品牌	BK:黑色 WH:白色 BU:蓝色 GY:珠光灰

光学参数表

型号	功率（W）	5050 封装 24 颗颗粒		3030 封装 63 颗颗粒	
		光效（lm/w）	光通量（lm）	光效（lm/w）	光通量（lm）
T33A	40	150	6000	135	5400
	50	145	7250	130	6500
	60	140	8400	122	7320

注：以上参数为典型值，实际测试会有 5%~8%的误差。3000K 色温相较于其它 4000K 以上色温光效约低 5%。

产品尺寸

型号	L (mm)	W(mm)	H(mm)	ΦD(mm)	推荐安装杆径(mm)	最大安装深度（mm）	净重(kg)
T33A	395	180	155	66	Φ57~63	110	2.7

包装尺寸

型号	L (mm)	W(mm)	H(mm)	毛重(kg)
T33A	465	250	225	3.4

注：以上数据为典型值，实测产品重量会有 5%左右的误差。

未标注尺寸公差：±5

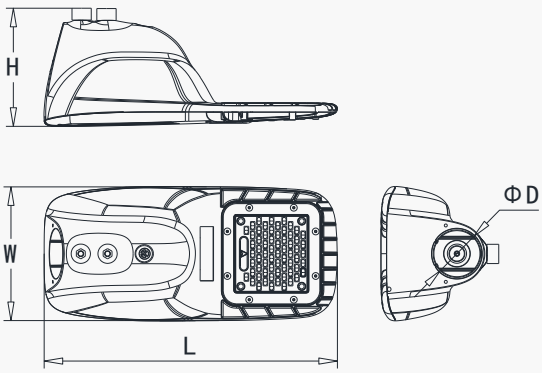

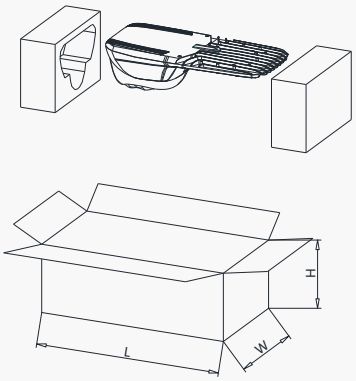

产品信息

配光曲线

5050 封装

2210（等亮度配光）　2219（大杆距配光）

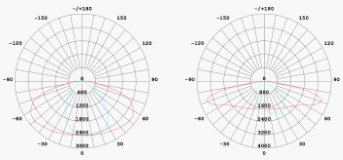

3030 封装

1396（双等配光）　2213（等亮度配光）　2397（大杆距配光）

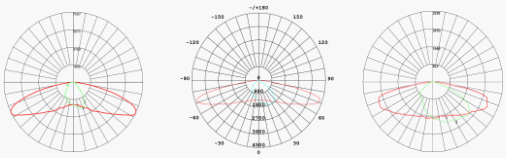

可选配件

PA 系列可调转接件

型号	可调转接件型号	适配灯杆孔径(mm)	适配灯杆长度(mm)
T33A	PA2A	Φ57~63	≥80

变更记录

变更时间	版本号	变更描述		
		变更信息	由	至
20190530	Ver.1.0	初次发布	/	/
20190726	Ver.1.1	防雷等级描述修改，增加储存环境描述	/	/